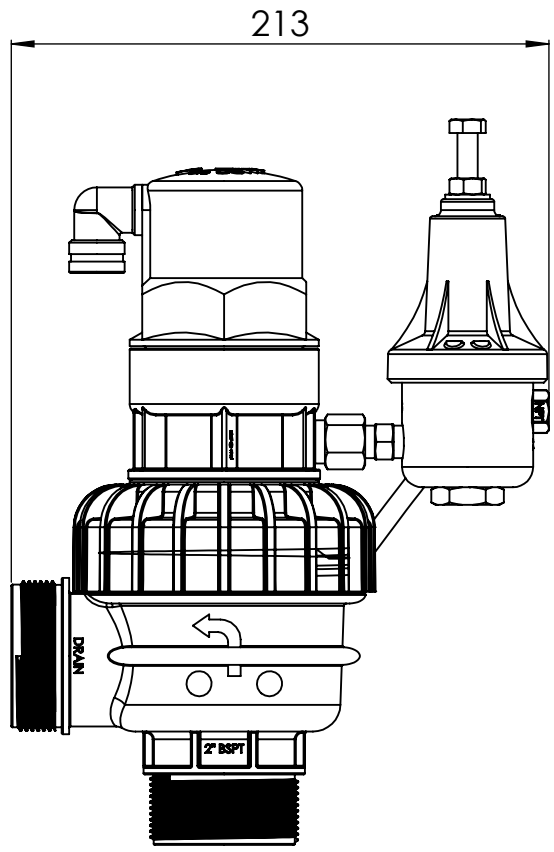

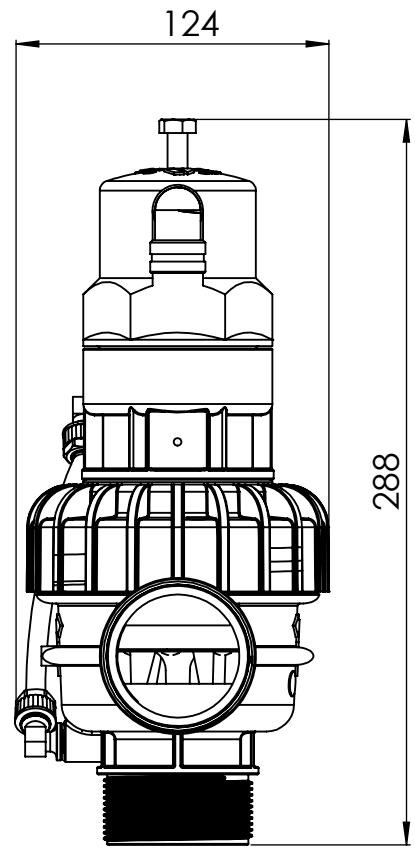

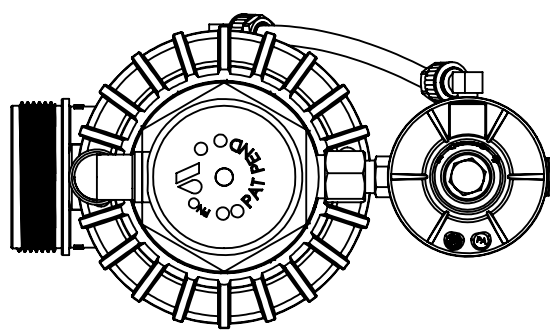

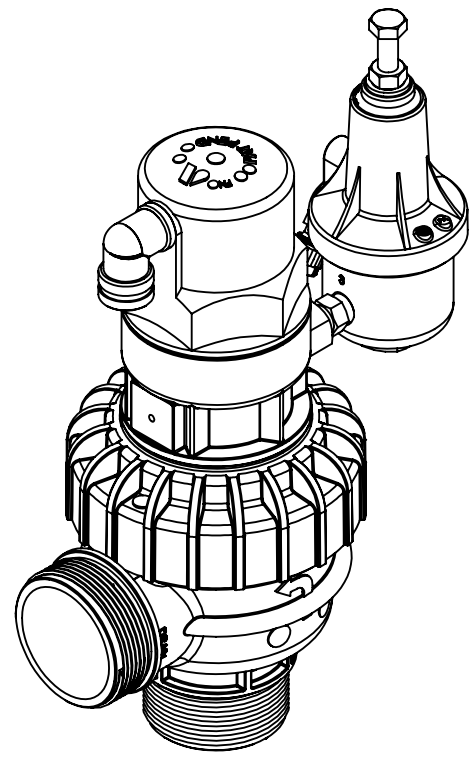

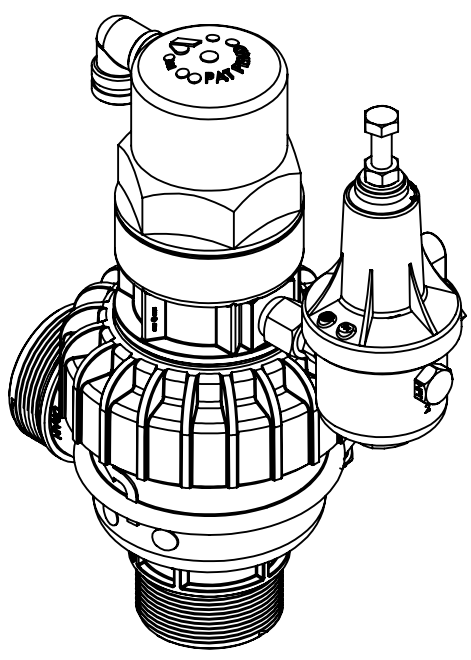

גירסת שרטוט:Revision No. ERROR!